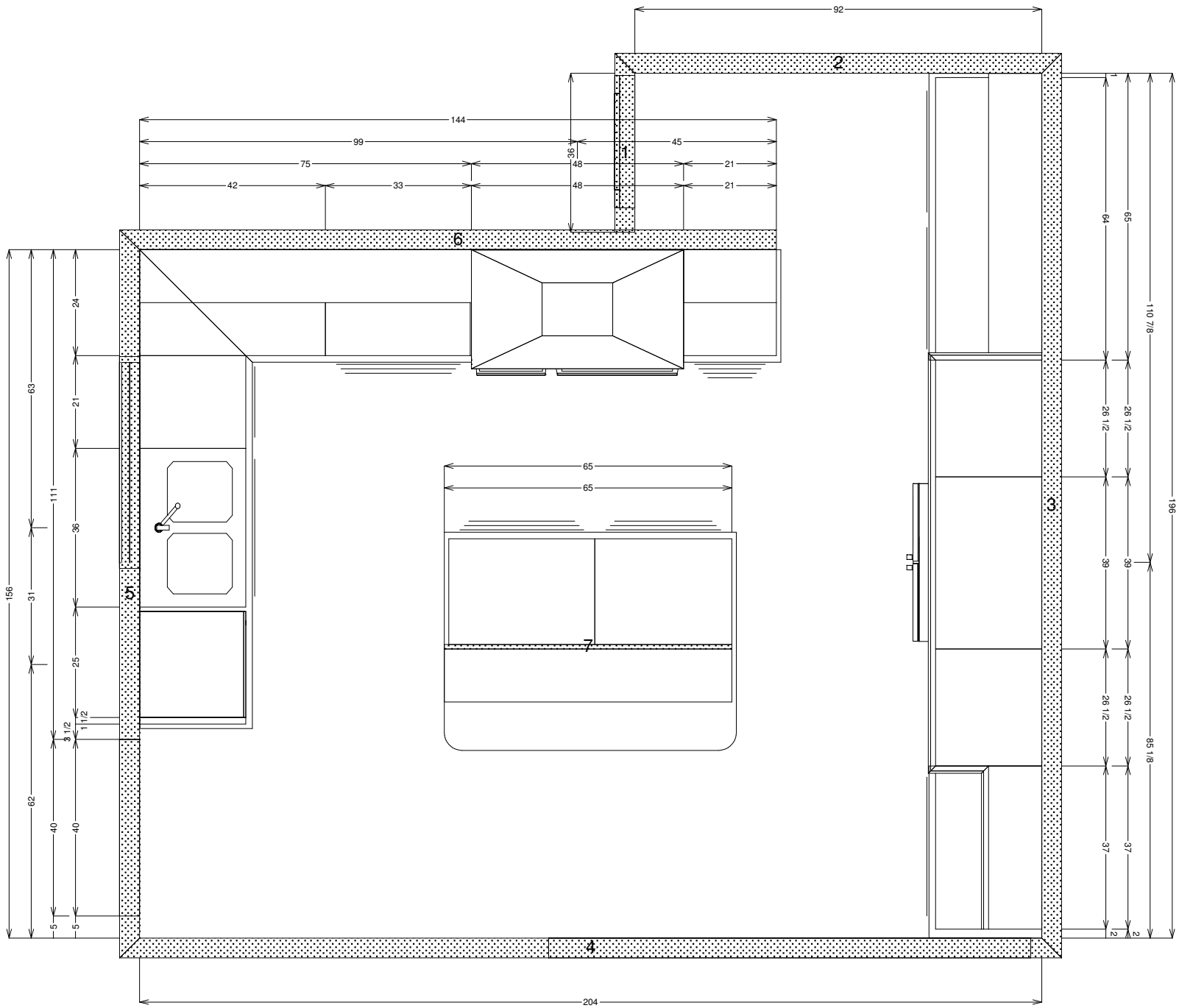
92
144
99
45
75
48
21
42
33
48
21
36
1
2
3
4
5
6
7
65
65
24
21
36
25
11 1/2
3 1/2
40
40
5
5
63
31
62
156
111
1
64
26 1/2
39
26 1/2
37
2
65
26 1/2
39
26 1/2
37
2
110 7/8
85 1/8
196
204

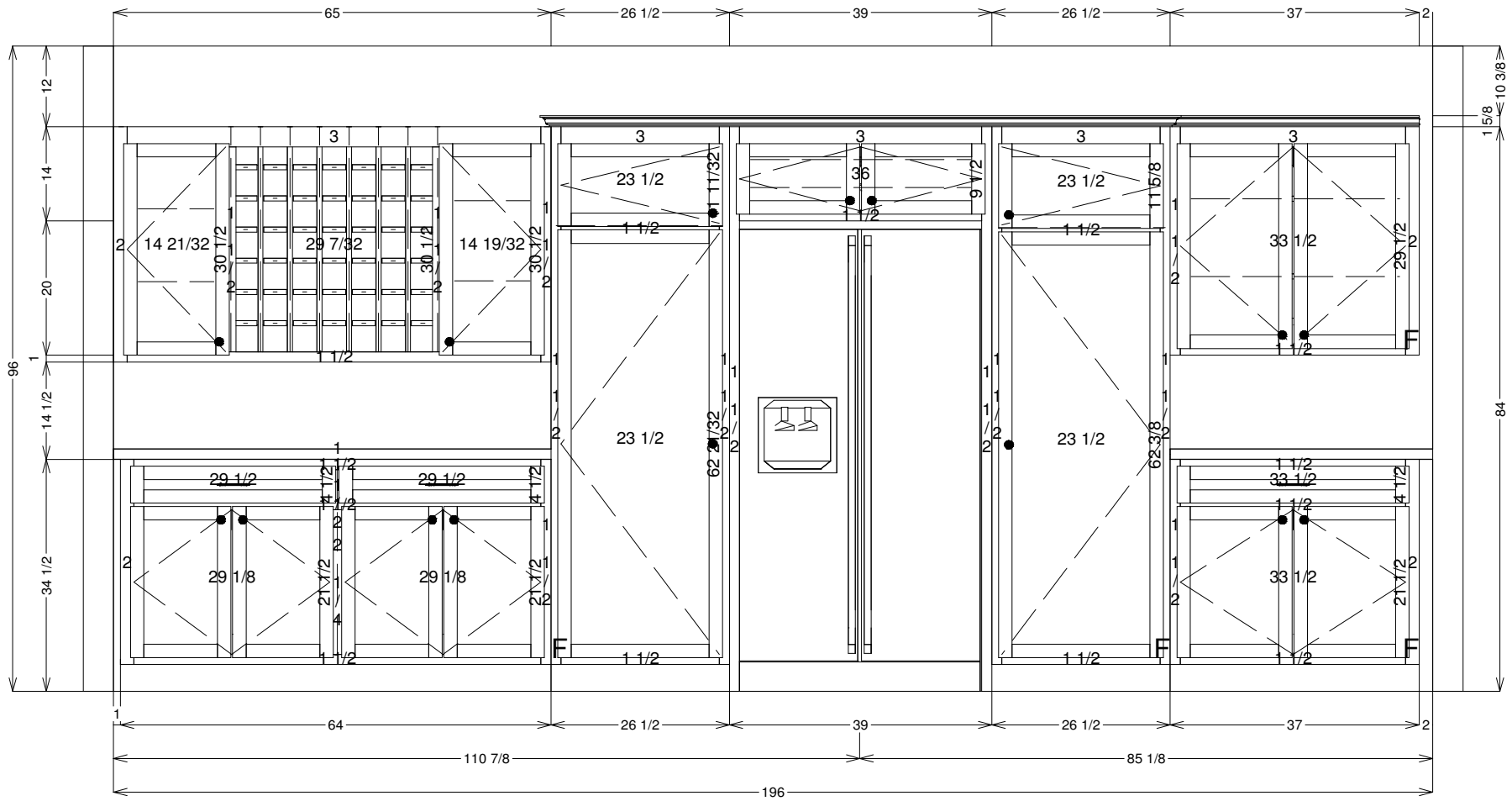
65
26 1/2
39
26 1/2
37
2
12
14
20
1
14 1/2
34 1/2
96
10 3/8
1 5/8
84
3
14 21/32
30 1/2
29 7/32
30 1/2
14 19/32
30 1/2
23 1/2
11/32
1 1/2
36
9 1/2
23 1/2
11 5/8
1 1/2
33 1/2
29 1/2
1 1/2
23 1/2
62 21/32
23 1/2
62 3/8
29 1/2
29 1/2
4 1/2
1 1/2
33 1/2
1 1/2
4 1/2
29 1/8
21 1/2
29 1/8
21 1/2
33 1/2
21 1/2
1 1/2
64
26 1/2
39
26 1/2
37
2
110 7/8
85 1/8
196

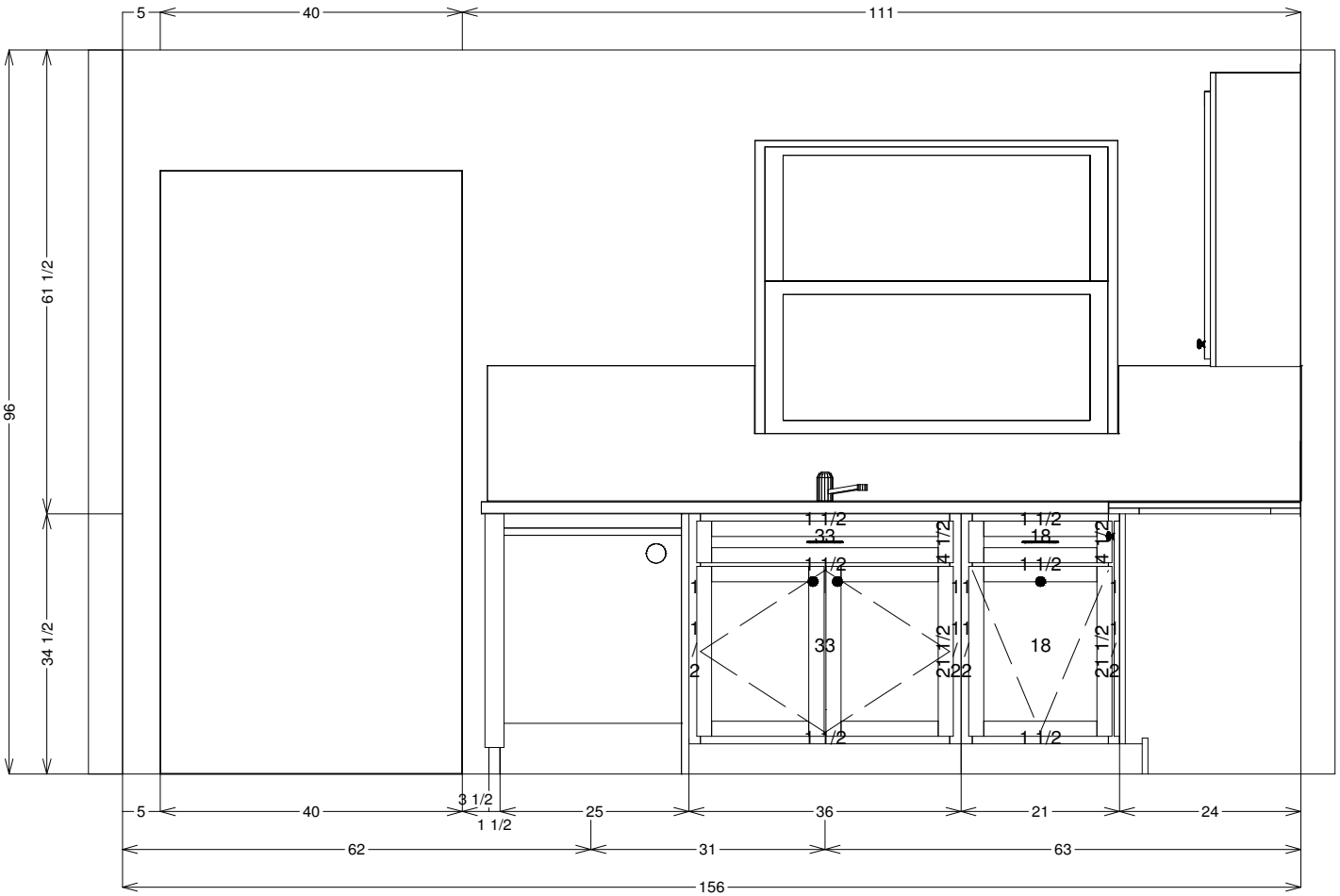
5
40
111
96
61 1/2
34 1/2
1 1/2
33
1 1/2
4 1/2
1
1
2
33
21 1/2
11
11
22
1 1/2
18
1 1/2
4 1/2
1
21 1/2
2
18
1 1/2
3 1/2
1 1/2
5
40
25
36
21
24
62
31
63
156

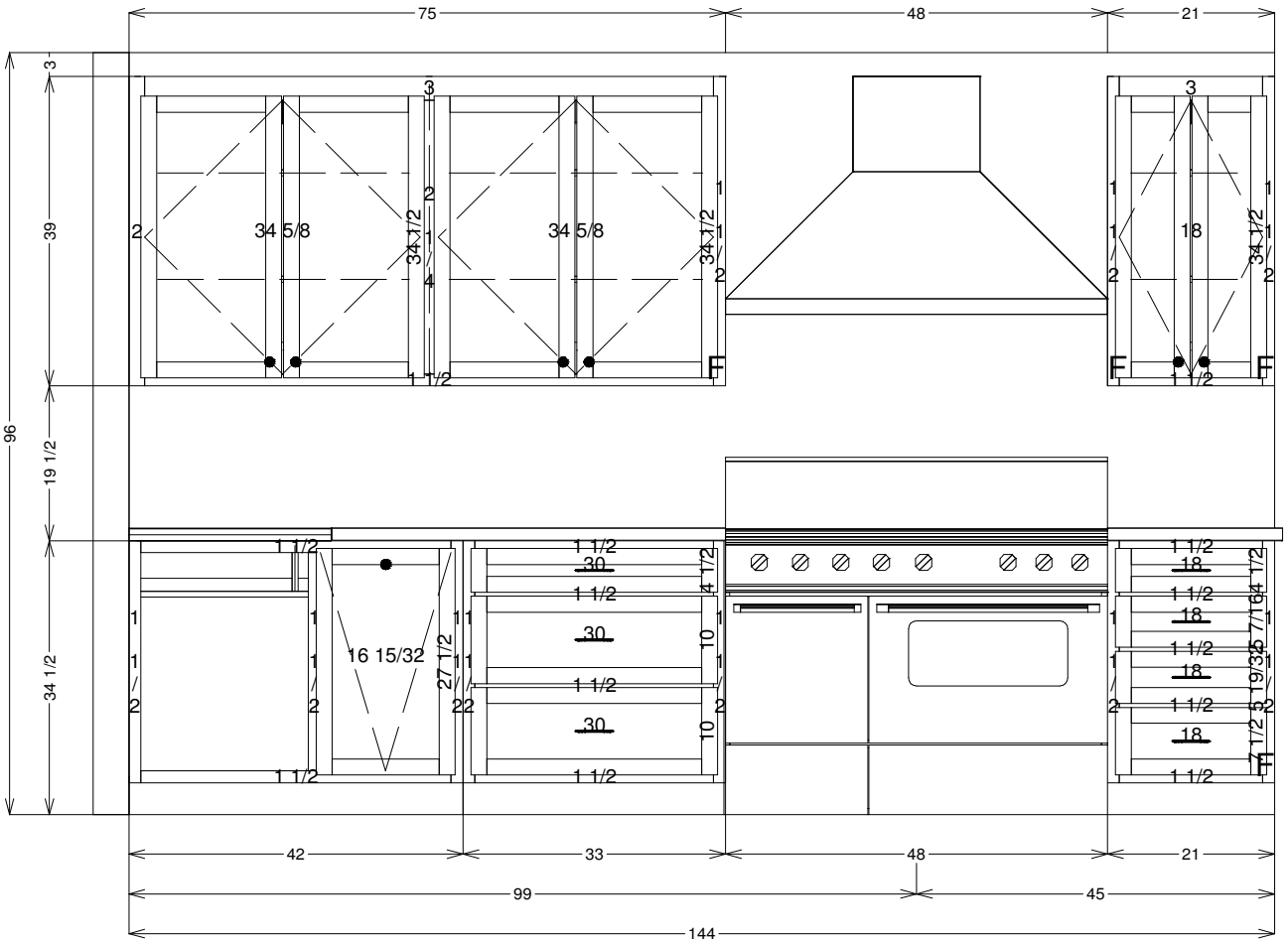
75
48
21
3
39
19 1/2
34 1/2
96
34 5/8
34 1/2
34 5/8
34 1/2
18
34 1/2
1 1/2
16 15/32
27 1/2
30
1 1/2
4 1/2
10
18
4 1/2
7/16
5 19/32
5 3/8
7 1/2
42
33
48
21
99
45
144